RoHS対応

表面実装用平行型電源ソケット〔HH-51〕〔HHO-51〕

PAT.P

- プリント基板同志で平行に連結できるソケットです。
- 電源を供給することができます。
- 材質
  - HH-51……ボディ……黄銅
    コンタクト…ベリリウム銅
  - HHO-51…黄銅
- 処理……ニッケル下地金メッキ
- 定格電流……20A
- 接触抵抗……10mΩ以下
- 挿抜力……150g以上
- 挿抜回数……100回以上
- 適合オスピン径……1.7～2.1 φ
- 使用温度範囲……－40～＋125℃

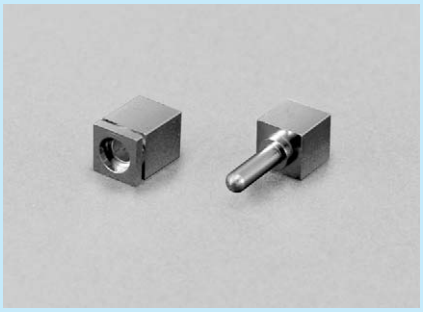

■品番

品　番	梱　包
HH-51	バラ（1パック100本入）
HH-51-T	リール（1リール300本入）
HHO-51	バラ（1パック100本入）
HHO-51-T	リール（1リール200本入）

■推奨ランド径

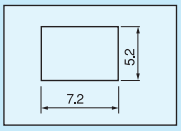

HH-51

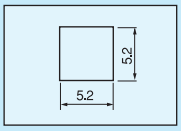

HHO-51

■使用例

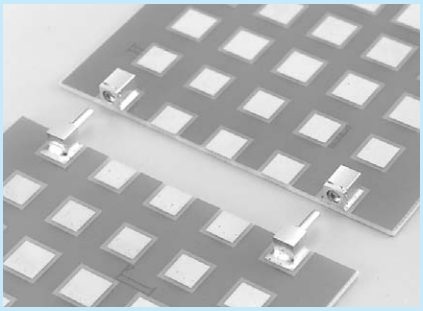

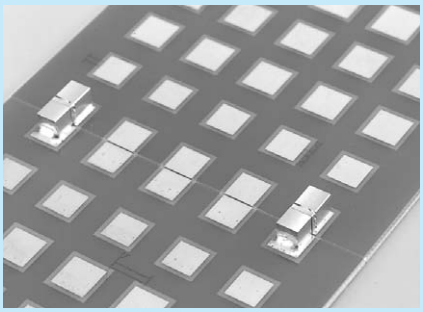

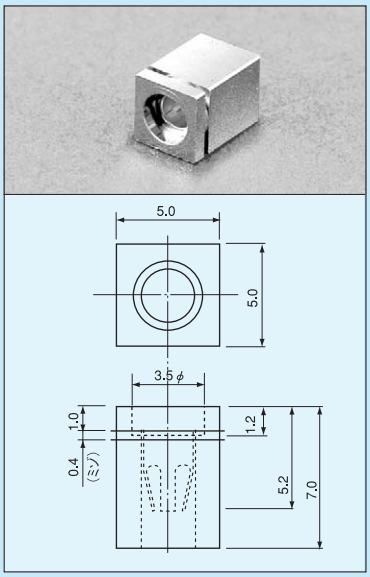

品番　HH-51

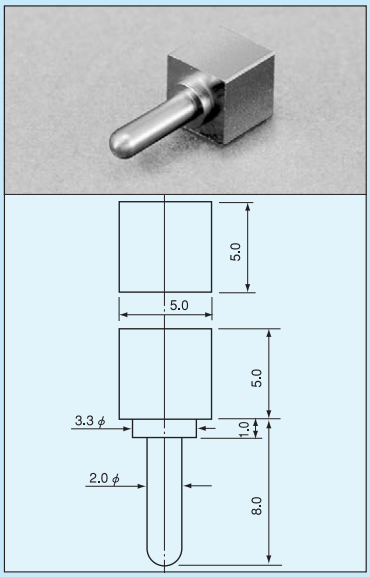

品番　HHO-51

■使用上の御注意

- HH-51は溝がついている側がピン挿入方向です。

■リール寸法図（HHO-51-T）

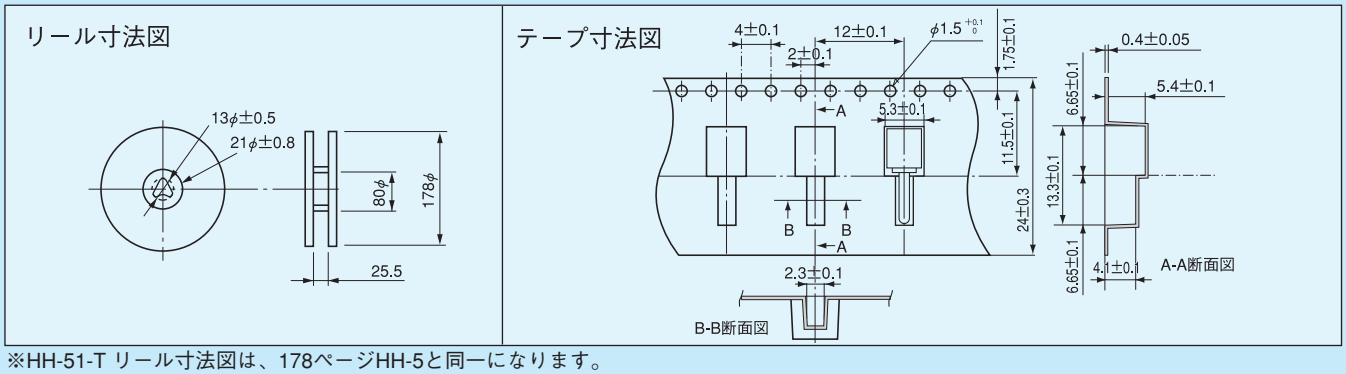

※HH-51-T リール寸法図は、178ページHH-5と同一になります。