RoHS対応

LED用ソケット（四角型）[品番LQR-4-5]（1パック10個入）

- 四角型LEDに対応するソケットです。
- パイプ等に収納して使用する場合に御利用下さい。
- 電線付のタイプも販売しています。
- 材質
  樹脂部……PPS黒色（UL94V-0）
  ソケット部……ボディ……黄銅
  コンタクト…ベリリウム銅
  処理……ニッケル下地金メッキ
- 電流容量……3A（電線無しの場合）
- 定格電圧……125V AC,DC
- 接触抵抗……10mΩ以下（1ピン当り）
- 絶縁抵抗……500MΩ以上
- 絶縁耐圧……1000V AC,DC1分間
- 挿抜回数……100回以上
- 挿抜力……70g以上（1ピン当り）
- 使用温度範囲……−40〜+125℃（電線無しの場合）
- 適合オスピン径……0.6〜0.8φ
  0.5□〜0.64□
  0.4×0.76

品　番……LQR-4-5（1パック10個入り）

電線付品番……LQR-4-5-W（1パック1個入り）

■使用例

■寸法図

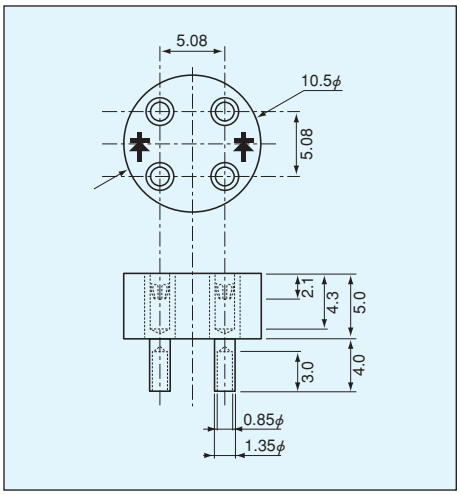
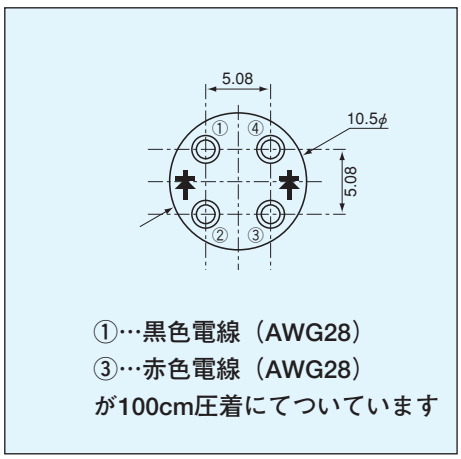
■電線付タイプ（品番LQR-4-5-W）