表面実装用電源端子（M5 用）

PV-5-H、PV-15-H　シリーズ

RoHS対応

●従来品（PV-5、PV-15 シリーズ）と比較してより大きな電流を流すことができます。
●表面実装用基板に電源を供給する時に御利用下さい。
●電線の先に圧着端子（M5 用）を取付けて M5 のネジで締付けて下さい。
●材質……銅
●処理……ニッケル下地スズメッキ
●定格電流……80A

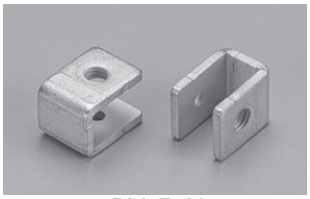
PV-5-H

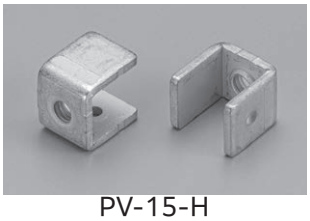
PV-15-H

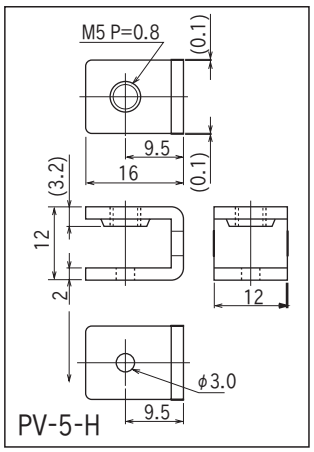

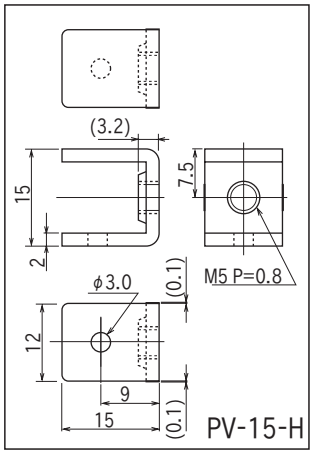

■品　番

品　番	梱包状態
PV-5 -H	バラ（1パック 100 本入）
PV-5 -H-T	リール（1リール 200 本入）
PV-15 -H	バラ（1パック 100 本入）
PV-15 -H-T	リール（1リール 200 本入）

■推奨ランド

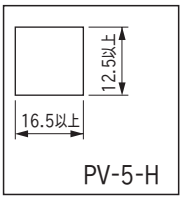

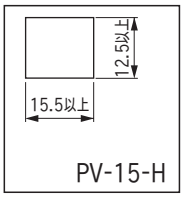

■推奨メタルマスク厚

150 μm ～ 200 μm

■締付トルク

15kgf-cm（147N-cm）以下

■使用上の注意事項

PV-5-H-T にはネジ頭部に吸着用シールが貼ってあります。
リフロー後シールは取りはずして下さい。

■使用例

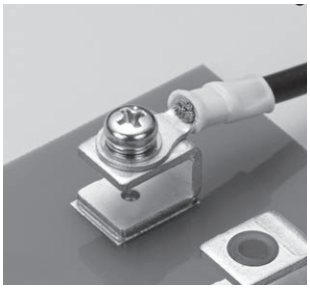
PV-5-H

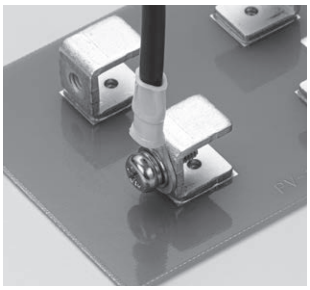
PV-15-H

■ PV-5-H-T 寸法図

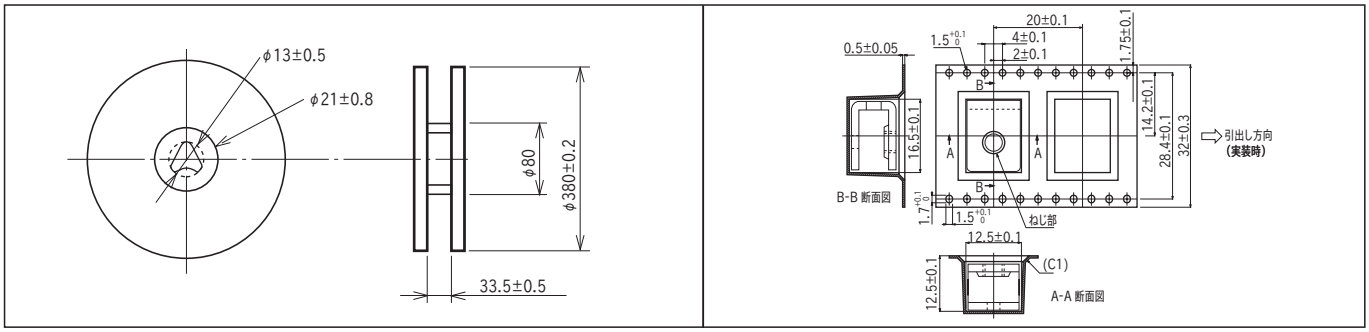
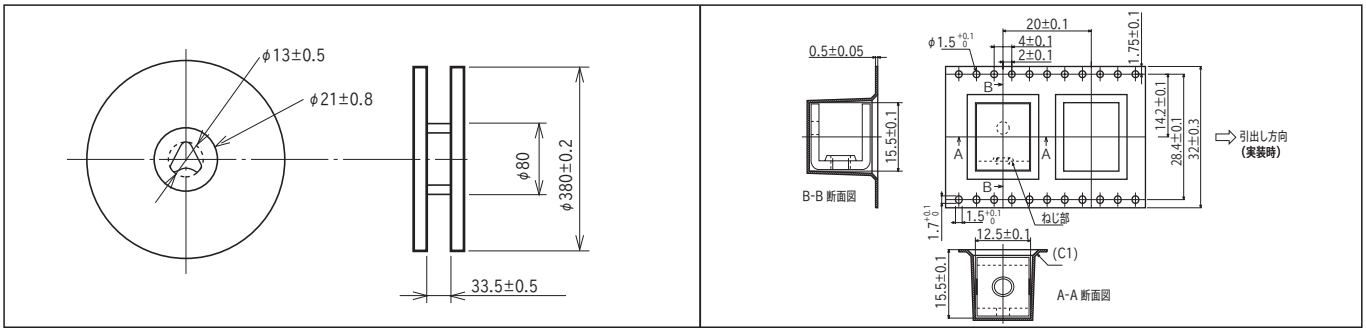
■ PV-15-H-T 寸法図